ISEL
DEETC
Departamento de Engenharia Electrónica e de Telecomunicações e de Computadores

Aula 13

Sumário

- Registo
- Contadores

Registo

- Bloco de hardware capaz de memorizar o valor de *n* bits
- É composto por *n* flip-flops
- Pode ter entradas de controlo comuns a todos os FFs (e.g. reset ou set)

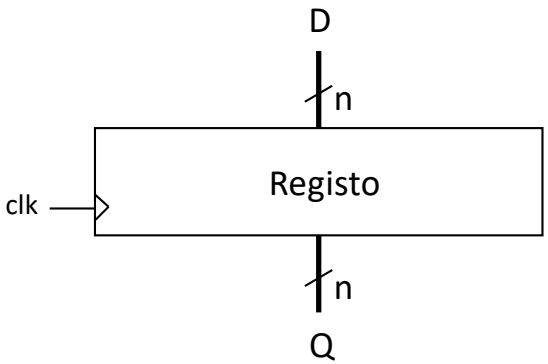

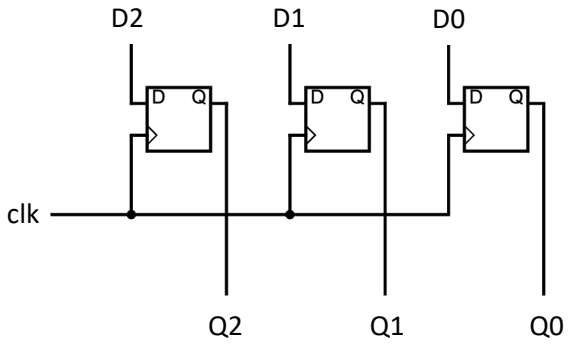

Registo com Enable

- Enable (EN) – controla quando o registo memoriza um novo valor

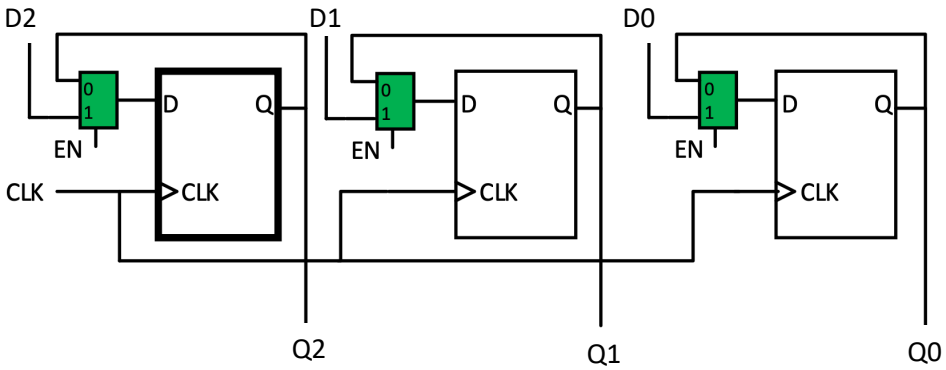

Shift-Register

- Módulo *shift-register* (registo de deslocamento)
  - Registo com *n* bits que a cada ciclo de relógio desloca os bits em uma posição
  - Exemplo:
    - deslocamento à direita (*shift-right*)

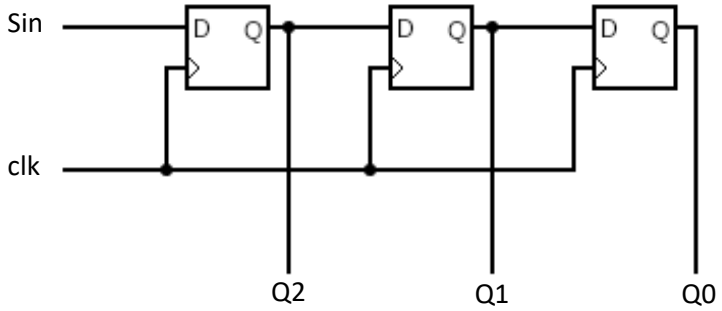

Shift-Register

- Módulo *shift-register* (registo de deslocamento)
  - Registo com *n* bits que a cada ciclo de relógio desloca os bits em uma posição
  - Exemplo:
    - permite o carregamento em série ou em paralelo (PL – parallel load)
    - deslocamento à direita (*shift-right*)

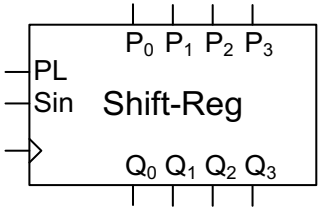

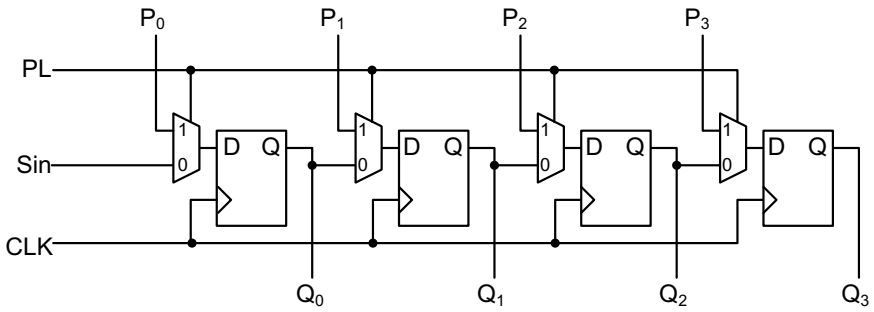

Shift-Register

- Exemplo de utilização de um Shift-Register
  - Transmissão dados em série

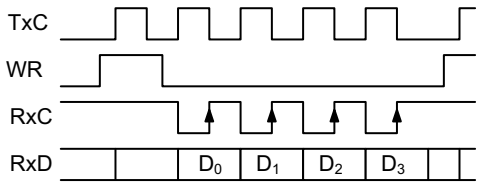

Contadores

- Um contador é um circuito sequencial que apresenta na sua saída uma sequência de estados que representam uma contagem
- Vamos considerar apenas contadores síncronos, onde a contagem evolui a cada ciclo de relógio
- O módulo do contador é o número de elementos da contagem:
  - Exemplo: contador módulo 8 conta entre 0 e 7
- O contador é uma máquina de estados
  - Pode ser desenhada usando os métodos de síntese de máquinas de estados estudados

Contadores

- Contador crescente ou decrescente (com ou sem Enable)
- Contador com carregamento paralelo (parallel load)
- Contador multifunções

Contador síncrono crescente

- Contador síncrono crescente (*up counter*)
  - CE – count enable

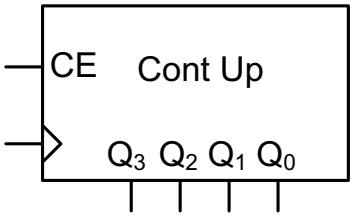

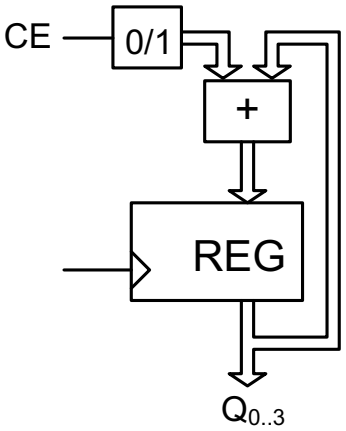

Contador síncrono crescente

- Expressões lógicas
  - $D_0 = Q_0 \oplus CE$
  - $Cy_1 = Q_0 . CE$
  - $D_1 = Cy_1 \oplus Q_1 = CE . Q_0 \oplus Q_1$
  - $Cy_2 = Cy_1 . Q_1 = (CE . Q_0) . Q_1$
  - $D_2 = Cy_2 \oplus Q_2 = (CE . Q_0) . Q_1 \oplus Q_2$
  - $Cy_3 = Cy_2 . Q_2 = ((CE . Q_0) . Q_1) . Q_2$
  - $D_3 = Cy_3 \oplus Q_3 = \left(((CE . Q_0) . Q_1) . Q_2\right) \oplus Q_3 = (CE . Q_0 . Q_1 . Q_2) \oplus Q_3$

$$
\begin{array}{rcccc}
 & Cy_3 & Cy_2 & Cy_1 & \\
 & Q_3 & Q_2 & Q_1 & Q_0 \\
+ & 0 & 0 & 0 & CE \\
\hline
 & D_3 & D_2 & D_1 & D_0
\end{array}
$$

Contador síncrono crescente

- Possível implementação com flip-flops D

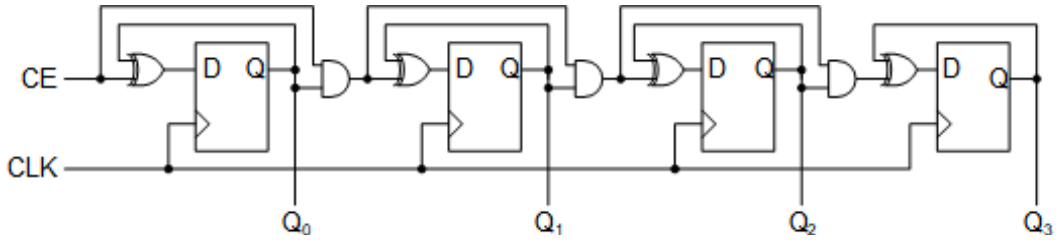

Contador síncrono decrescente

- Contador síncrono decrescente (*down counter*)
  - CE – count enable

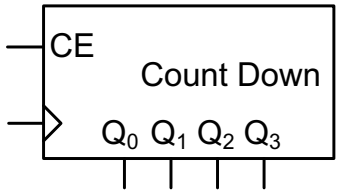

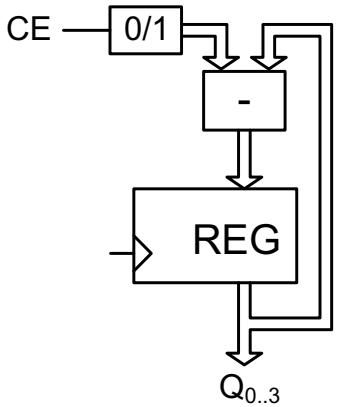

Contador síncrono decrescente

- Expressões lógicas
  - $D_0 = Q_0 \oplus CE$
  - $Bw_1 = CE.\overline{Q}_0$
  - $D_1 = Bw_1 \oplus Q_1 = CE.\overline{Q}_0 \oplus Q_1$
  - $Bw_2 = Bw_1.\overline{Q}_1$
  - $D_2 = Bw_2 \oplus Q_2 = ((CE.\overline{Q}_0).\overline{Q}_1) \oplus Q_2$
  - $Bw_3 = Bw_2.\overline{Q}_2$
  - $D_3 = Bw_3 \oplus Q_3 = (((CE.\overline{Q}_0).\overline{Q}_1).\overline{Q}_2) \oplus Q_3$

$Bw_3 Bw_2 Bw_1$

	Q_3	Q_2	Q_1	Q_0
-	0	0	0	CE
	D_3	D_2	D_1	D_0

Contador síncrono decrescente

- Possível implementação com flip-flops D

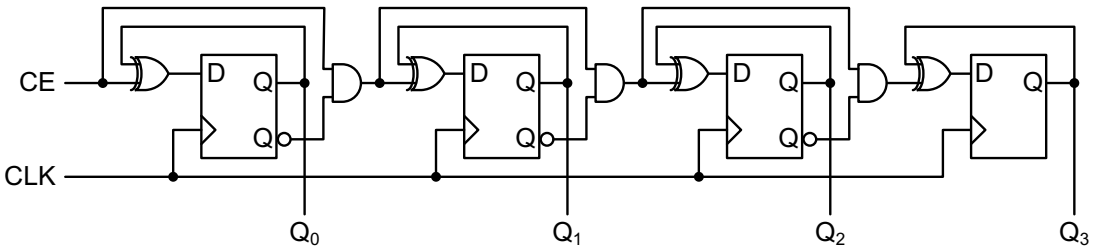

Contador multifunções

- Um contador pode ter algumas entradas adicionais que permitem alterar o seu funcionamento. Por exemplo:
  - CE (count enable) – controla quando a contagem é alterada
  - MR (master reset) – coloca a contagem no valor inicial (tipicamente 0)
  - PL (parallel load) – armazena no contador uma contagem que está presente numa entrada de dados auxiliar
  - UnD (Up/nDown) – controla se o contador faz uma contagem crescente ou decrescente

Contador multifunções

- Exemplo de diagrama de blocos de contador multifunções crescente e decrescente com *Enable*, *Master Reset* síncrono *active_low* e *Parallel Load* síncrono *active_low*

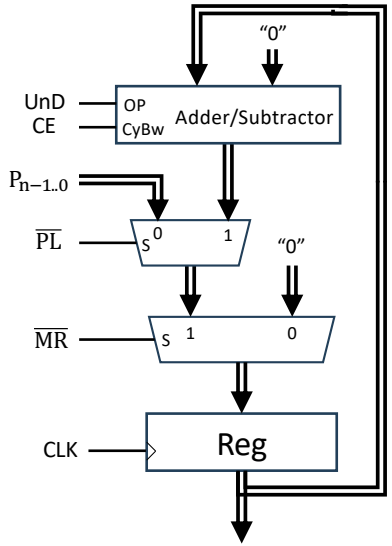

Contador síncrono multifunções

- Exemplo de implementação de um contador multifunções 3-bit com:
  - CE (count enable)
  - MR (master reset) e PL (parallel load) <u>síncronos</u>
  - UnD (Up/nDown) – crescente ou decrescente

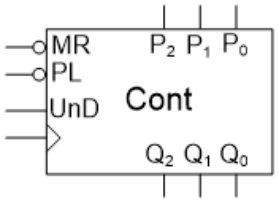

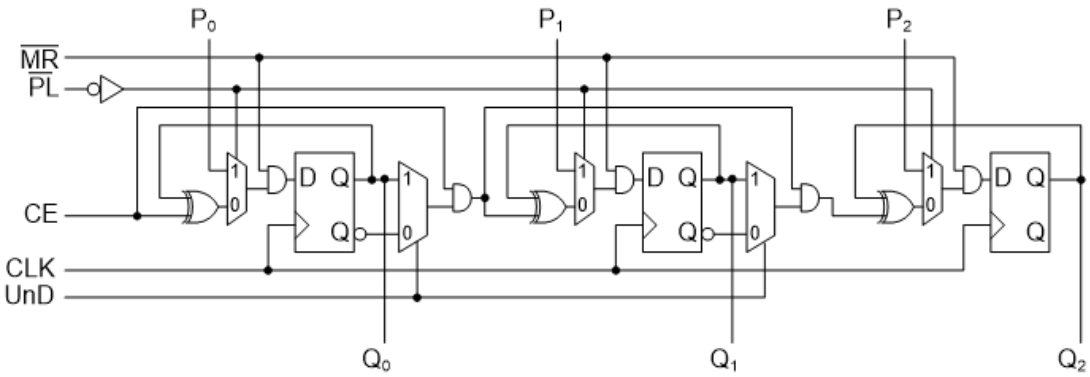

Temas abordados

Sumário

- Registo
- Contadores

Próxima aula

- Laboratório D